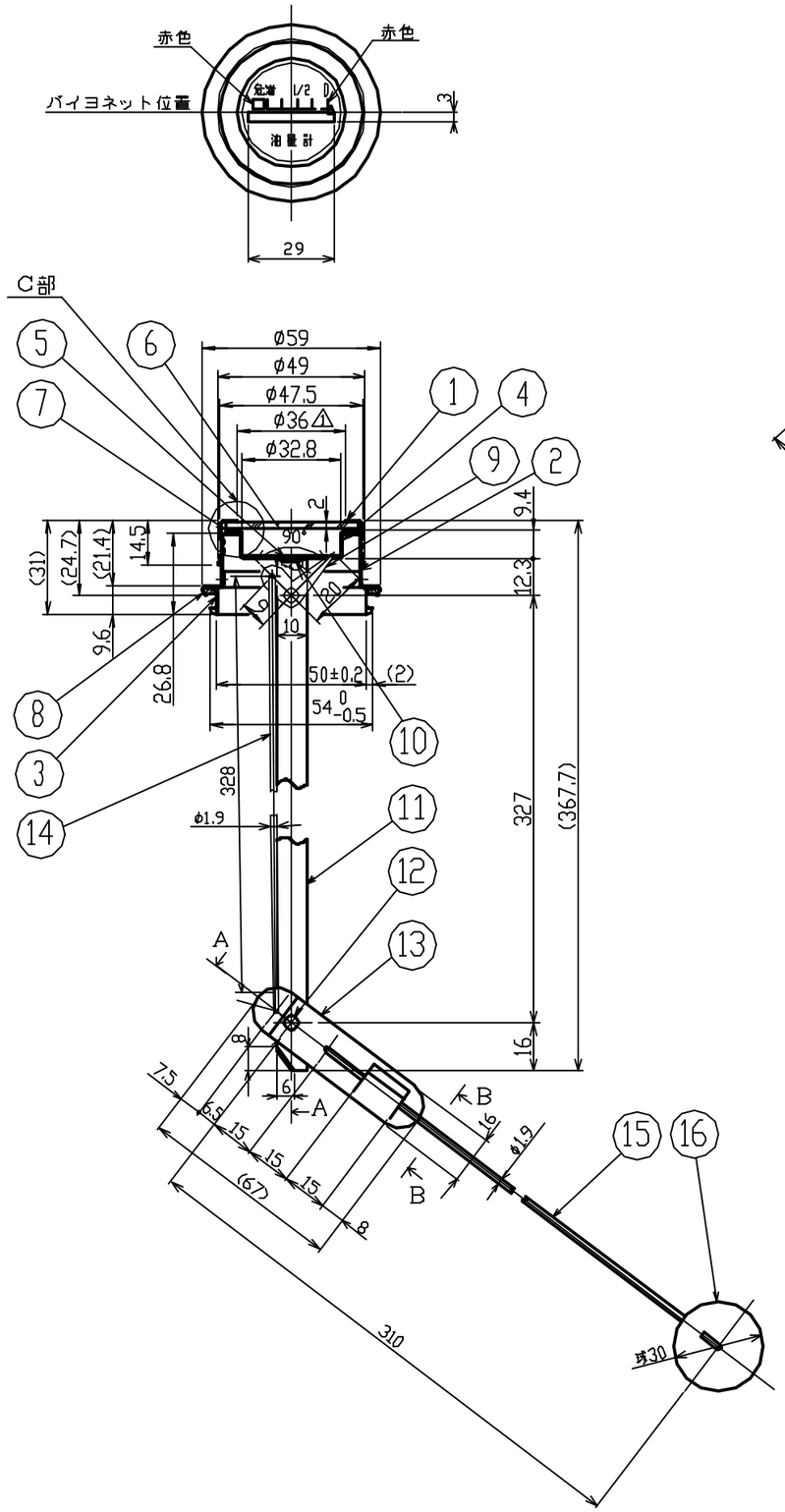

作動図(S=1/6)

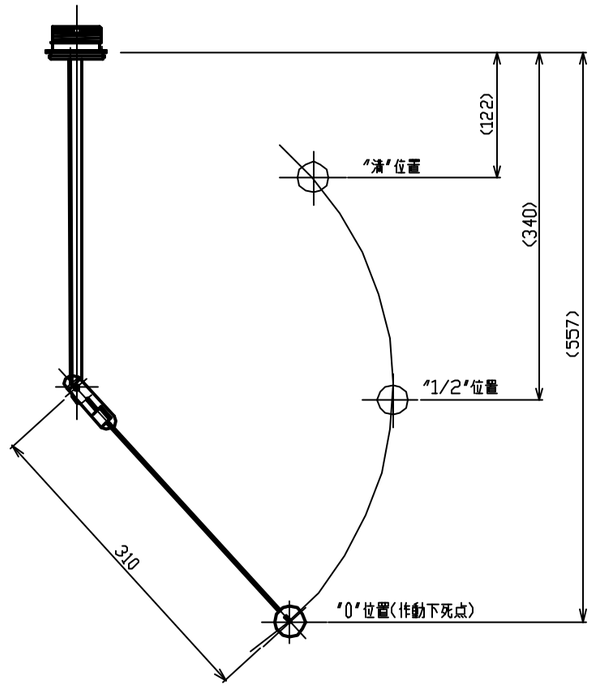

本体材質　SPCC

表面処理　MFZnⅡ-C(有色クロメート)

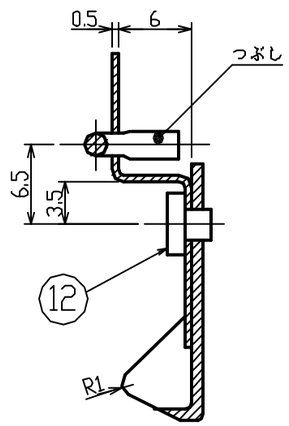

A-A (S=2/1)

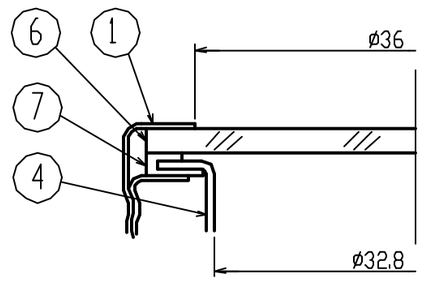

C部詳細図(S=2/1)

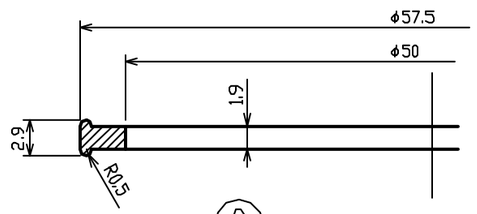

⑧ 詳細図(S=2/1)

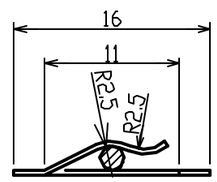

B-B (S=2/1)

符号	品　　名
16	フロート
15	フロートアーム
14	ロッド
13	支点板
12	支点ピン
11	支柱プレート
10	リベット
9	指針プレート
8	パッキンB
7	パッキンC
6	カバー
5	銘　板
4	ゲージ本体
3	バイヨネット
2	ゲージ口金
1	ゲージキャップ

使用タンク

□T-95S

油量計

株式会社
オーティ・マットー