形　式	：SBH－120
名　称	：ボイラーハウス
塗装	ポリエステル焼付塗装　アイボリー色(5Y7.6/1) ・支柱(品番5・6)：ポリエステル系プライマー下塗 ・ガード(品番2)は無塗装とする

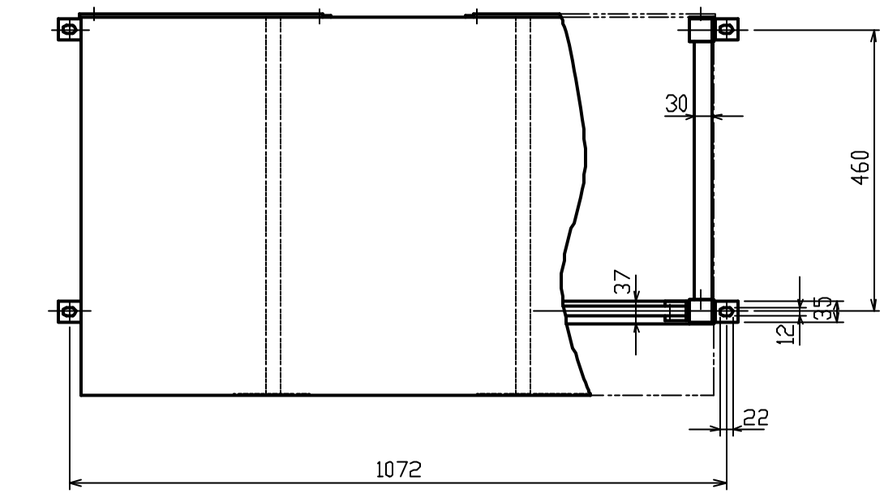

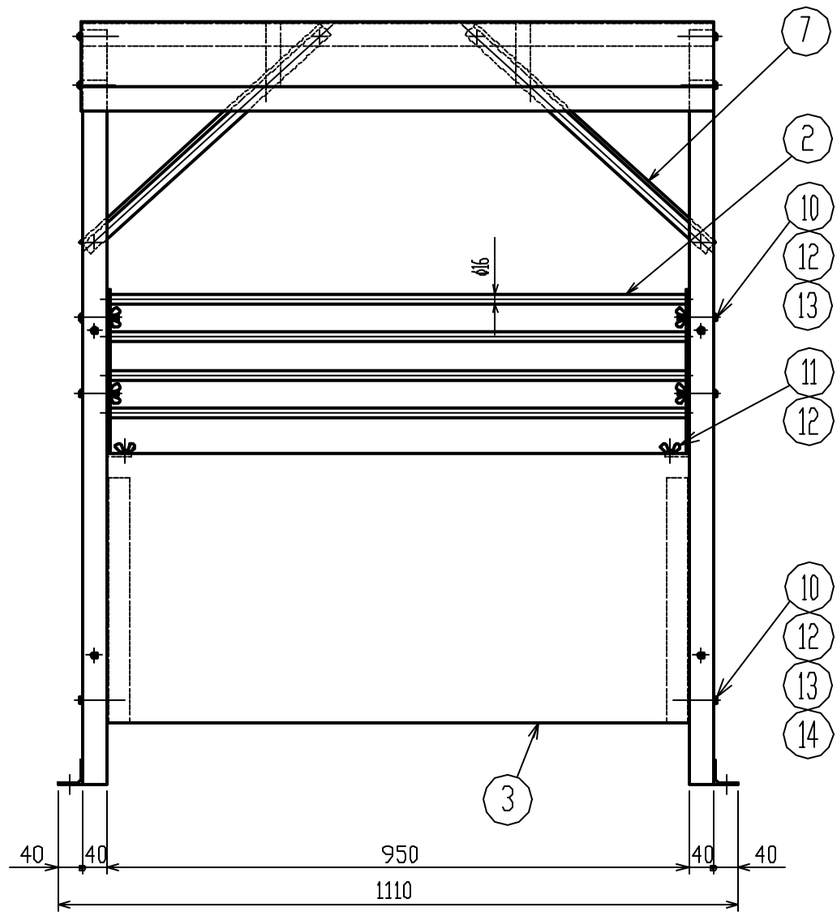

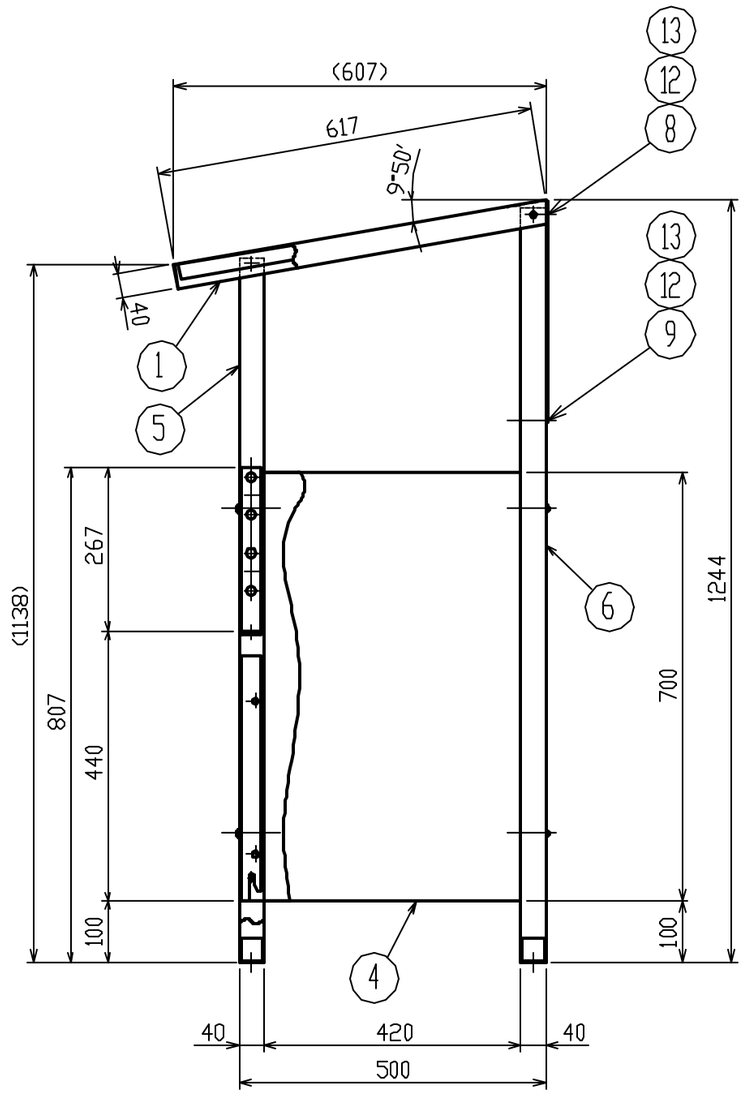

番号	品　名	材　質	個数	備　考
14	スペーサー	SPCC	2	6x10　クロメート
13	蝶ナット	SS400	22	M6 2種 ユニクロ
12	平座金	SUS304	24	M6
11	蝶ねじ	SS400	2	M6x10 ユニクロ
10	十字穴付なべ小ねじ	SUS304	6	M6x60
9	十字穴付なべ小ねじ	SUS304	14	M6x50
8	十字穴付なべ小ねじ	SUS304	2	M6x10
7	補強ステー	SEHC E8/E8	2	t=1.6
6	後支柱	SGHC Z12	2	□40x1.6t
5	前支柱	SGHC Z12	2	□40x1.6t
4	サイドパネル	SECC E8/E8	2	t=1.2
3	前面パネル	SECC E8/E8	1	t=1.2
2	ガード	SUSクラッドパイプ	1	φ16x1.0t 枠 SUS304 t=5.0
1	トップパネル	SECC E8/E8	1	t=1.2

三角法			
形式	SBH－120	株式会社	
名称	ボイラーハウス	オーティ・マット	